ГОСТ 26455—97

МЕЖГОСУДАРСТВЕННЫЙ СТАНДАРТ

# МУФТЫ ДИСКОВЫЕ ПОЛУЖЕСТКИЕ

## Параметры, конструкция и размеры

Издание официальное

БЗ 4—2001

МЕЖГОСУДАРСТВЕННЫЙ СОВЕТ
ПО СТАНДАРТИЗАЦИИ, МЕТРОЛОГИИ И СЕРТИФИКАЦИИ
Минск

Предисловие

1 РАЗРАБОТАН Межгосударственным техническим комитетом по стандартизации МТК 96, Научно-исследовательским и проектно-конструкторским институтом редукторостроения (НИИредуктор) Минпромполитики Украины

ВНЕСЕН Государственным комитетом Украины по стандартизации, метрологии и сертификации

2 ПРИНЯТ Межгосударственным Советом по стандартизации, метрологии и сертификации (протокол № 12 от 20 ноября 1997 г.)

За принятие проголосовали:

| Наименование государства | Наименование национального органа по стандартизации |
|---|---|
| Азербайджанская Республика | Азгосстандарт |
| Республика Армения | Армгосстандарт |
| Республика Беларусь | Госстандарт Республики Беларусь |
| Республика Казахстан | Госстандарт Республики Казахстан |
| Российская Федерация | Госстандарт России |
| Республика Таджикистан | Таджикстандарт |
| Туркменистан | Главгосинспекция «Туркменстандартлары» |
| Украина | Госстандарт Украины |

3 Постановлением Государственного комитета Российской Федерации по стандартизации и метрологии от 2 марта 2001 г. № 112-ст межгосударственный стандарт ГОСТ 26455—97 введен в действие непосредственно в качестве государственного стандарта Российской Федерации с 1 января 2002 г.

4 ВЗАМЕН ГОСТ 26455—85

© ИПК Издательство стандартов, 2001

Настоящий стандарт не может быть полностью или частично воспроизведен, тиражирован и распространен в качестве официального издания на территории Российской Федерации без разрешения Госстандарта России

Содержание

1 Область применения . . . . . 1
2 Нормативные ссылки . . . . . 1
3 Типы, параметры, конструкция и размеры . . . . . 2
Приложение А Конструкция и размеры деталей муфт . . . . . 6

М Е Ж Г О С У Д А Р С Т В Е Н Н Ы Й  С Т А Н Д А Р Т

# МУФТЫ ДИСКОВЫЕ ПОЛУЖЕСТКИЕ

## Параметры, конструкция и размеры

Semifixed disk couplings.
Parameters, design and dimensions

Дата введения 2002—01—01

## 1 Область применения

Настоящий стандарт распространяется на дисковые полужесткие муфты общемашиностроительного применения, предназначенные для соединения соосных валов и передачи крутящего момента от 40 до 6300 Н·м, а также компенсации смещений осей валов без уменьшения динамических нагрузок, климатических исполнений У и Т, категорий 1—3, 5, климатических исполнений УХЛ и О категории 4 по ГОСТ 15150.

Требования настоящего стандарта являются обязательными, кроме приложения А.

## 2 Нормативные ссылки

В настоящем стандарте использованы ссылки на следующие стандарты:

ГОСТ 9.301—86 Единая система защиты от коррозии и старения. Покрытия металлические и неметаллические неорганические. Общие требования

ГОСТ 9.303—84 Единая система защиты от коррозии и старения. Покрытия металлические и неметаллические неорганические. Общие требования к выбору

ГОСТ 9.306—85 Единая система защиты от коррозии и старения. Покрытия металлические и неметаллические неорганические. Обозначения

ГОСТ 380—94 Сталь углеродистая обыкновенного качества. Марки

ГОСТ 1050—88 Прокат сортовой, калиброванный, со специальной отделкой поверхности из углеродистой качественной конструкционной стали. Общие технические условия

ГОСТ 2283—79 Лента холоднокатаная из инструментальной и пружинной стали. Технические условия

ГОСТ 4986—79 Лента холоднокатаная из коррозионно-стойкой и жаростойкой стали. Технические условия

ГОСТ 5915—70 Гайки шестигранные класса точности В. Конструкция и размеры

ГОСТ 6402—70 Шайбы пружинные. Технические условия

ГОСТ 7817—80 Болты с шестигранной уменьшенной головкой класса точности А для отверстий из-под развертки. Конструкция и размеры

ГОСТ 10748—79 Основные нормы взаимозаменяемости. Соединения шпоночные с призматическими высокими шпонками. Размеры шпонок и сечений пазов. Допуски и посадки

ГОСТ 11371—78 Шайбы. Технические условия

ГОСТ 12080—66 Концы валов цилиндрические. Основные размеры, допускаемые крутящие моменты

ГОСТ 15150—69 Машины, приборы и другие технические изделия. Исполнения для различных климатических районов. Категории, условия эксплуатации, хранения и транспортирования в части воздействия климатических факторов внешней среды

ГОСТ 23360—78 Основные нормы взаимозаменяемости. Соединения шпоночные с призматическими шпонками. Размеры шпонок и сечений пазов. Допуски и посадки.

Издание официальное

## 3 Типы, параметры, конструкция и размеры

3.1 Муфты должны изготавливаться следующих типов:

1 — одинарная;

2 — сдвоенная с промежуточной втулкой;

3 — сдвоенная с промежуточным валом.

3.2 Параметры: номинальный крутящий момент $M_{кр}$, частота вращения $n$, допускаемые осевое $\Delta$ и угловое $\varphi$ смещения валов для муфт типа 1 должны соответствовать указанным в таблице 1.

Допускаемые осевое и угловое смещения валов для муфт типов 2 и 3 равны удвоенному значению для муфт типа 1.

Радиальное смещение для муфт типа 1 не допускается.

Допускаемое радиальное смещение валов $\delta$, мм, для муфт типов 2 и 3 вычисляют по формуле

$$\delta = L_0 \sin \varphi, \qquad (1)$$

где $L_0$ — расстояние между пакетами дисков, мм.

3.3 Конструкция и размеры муфт должны соответствовать указанным на рисунках 1—3 и в таблице 1.

3.4 Конструкция и размеры деталей муфт приведены в приложении А.

3.5 Пример условного обозначения муфты дисковой полужесткой типа 1, передающей номинальный крутящий момент $M_{кр}$ = 100 Н·м, исполнения 1, диаметром посадочного отверстия полумуфт $d$ = 25 мм, климатического исполнения У, категории 3:

*Муфта дисковая полужесткая 1-100-1-25-У3 ГОСТ 26455—97*

То же, типа 2, с полумуфтами исполнения 1, диаметром $d$ = 22 мм, исполнения 2, диаметром $d$ = 20 мм:

*Муфта дисковая полужесткая 2-100-1-22-2-20-У3 ГОСТ 26455—97*

Таблица 1

Размеры в миллиметрах

| $M_{кр}$, Н·м | $d$ H7 Ряд 1 (2) | $D$, не более | $l$ h14 | $L$ | $L_1$ | $n$, $с^{-1}$, не более | $\Delta$ | $\varphi$ | Масса, кг, не более, для типов | |
|---|---|---|---|---|---|---|---|---|---|---|
| | | | | не более | | | не более | | 1 | 2 |
| | | | исполнение 1 (2) | | | | | | исполнение 1 (2) | |
| 40 | 11 | 80 | 23 (20) | 56 (50) | 196 (190) | 200 | 0,5 | 0°45′ | 0,43 (0,39) | 1,35 (1,31) |
| | 12; 14 | | 30 (25) | 70 (60) | 210 (200) | | | | 0,48 (0,46) | 1,39 (1,37) |
| | 16; 18; (19) | | 40 (28) | 90 (66) | 230 (206) | | | | 0,56 (0,50) | 1,47 (1,41) |
| | 20; 22; (24) | | 50 (36) | 110 (82) | 250 (222) | | | | 0,79 (0,66) | 1,71 (1,65) |
| 63 | 18; (19) | 90 | 40 (28) | 90 (66) | 230 (206) | 180 | | | 0,99 (0,86) | 1,87 (1,77) |
| | 20; 22; (24) | | 50 (36) | 110 (82) | 250 (222) | | | | 1,09 (1,01) | 2,01 (1,97) |
| | 25; 28 | | 60 (42) | 130 (94) | 270 (234) | | | | 1,33 (1,11) | 2,21 (1,99) |
| 100 | 20; 22; (24) | 100 | 50 (36) | 110 (82) | 250 (222) | 165 | | | 1,17 (1,13) | 2,07 (2,03) |
| | 25; 28 | | 60 (42) | 130 (94) | 270 (234) | | | | 1,41 (1,29) | 2,31 (2,13) |
| | (30); 32; (35); 36 | | 80 (58) | 170 (126) | 310 (266) | | | | 2,53 (2,23) | 3,13 (3,07) |
| 160 | (24) | 120 | 50 (36) | 112 (84) | 294 (266) | 145 | 1,0 | | 1,73 (1,63) | 3,01 (2,91) |
| | 25; 28 | | 60 (42) | 132 (96) | 314 (278) | | | | 1,97 (1,85) | 3,31 (3,21) |
| | (30); 32; (35); 36; (38) | | 80 (58) | 170 (126) | 310 (266) | | | | 2,86 (2,49) | 4,14 (3,93) |

*Окончание таблицы 1*

Размеры в миллиметрах

| $M_{кр}$, Н·м | $d$ H7 Ряд 1 (2) | $D$, не более | $l$ h14 | $L$ | $L_1$ | $n$, $с^{-1}$, не более | Δ | φ | Масса, кг, не более, для типов | |
|---|---|---|---|---|---|---|---|---|---|---|
| | | | | не более | | | не более | | 1 | 2 |
| | | | исполнение 1 (2) | | | | | | исполнение 1 (2) | |
| 250 | 28 | 130 | 60 (42) | 132 (96) | 314 (278) | 130 | 1,0 | 0°45′ | 2,74 (2,54) | 5,24 (4,96) |
| | (30); 32; (35); 36; (38) | | 80 (58) | 170 (126) | 310 (266) | | | | 3,28 (3,08) | 6,00 (5,92) |
| | 40; (42); 45 | | 110 (82) | 232 (176) | 414 (358) | | | | 4,64 (4,42) | 7,12 (7,34) |
| 400 | 32; (35); 36; (38) | 145 | 80 (58) | 174 (130) | 358 (314) | 120 | | | 3,91 (3,73) | 7,84 (7,60) |
| | 40; (42); 45; (48), 50, (52) | | 110 (82) | 234 (178) | 418 (362) | | | | 6,23 (5,97) | 11,38 (10,16) |
| 630 | (38) | 160 | 80 (58) | 174 (130) | 418 (374) | 100 | | | 4,49 (3,99) | 9,85 (9,35) |
| | 40; 42; 45; (48); 50; (52); 55; (56) | | 110 (82) | 234 (178) | 478 (422) | | | | 8,05 (7,77) | 13,45 (13,13) |
| | 60; (63) | | 140 (105) | 294 (224) | 538 (468) | | | | 10,97 (10,39) | 16,33 (15,75) |
| 1000 | 45; (48); 50; (52); 55; (56) | 180 | 110 (82) | 235 (179) | 480 (424) | | | | 7,58 (7,44) | 13,66 (13,52) |
| | 60; (63); (65); 70; (71) | | 140 (105) | 295 (225) | 540 (40) | | | | 13,16 (12,90) | 19,24 (18,98) |
| 1600 | (52); 55; (56) | 200 | 110 (82) | 235 (179) | 480 (424) | 93 | 1,5 | 1° | 8,73 (8,60) | 17,74 (17,60) |
| | 60; (63); (65); 70; (71); (75) | | 140 (105) | 295 (225) | 540 (470) | | | | 14,11 (13,87) | 23,12 (22,88) |
| | 80; (85) | | 170 (130) | 355 (275) | 600 (520) | | | | 20,39 (18,47) | 29,40 (27,48) |
| 2500 | 60; (63); (65); 70; (71); (75) | 230 | 140 (105) | 300 (230) | 550 (480) | 83 | | | 15,91 (14,63) | 31,23 (30,13) |
| | 80; (85); 90; (95) | | 170 (130) | 360 (280) | 610 (530) | | | | 26,21 (24,59) | 41,71 (40,09) |
| 4000 | 70; (71); (75) | 260 | 140 (105) | 303 (233) | 556 (486) | 75 | | | 19,36 (18,52) | 38,88 (38,04) |
| | 80; (85); 90; (95) | | 170 (130) | 360 (280) | 610 (530) | | | | 29,22 (26,88) | 48,74 (46,40) |
| | 100, 110 | | 210 (165) | 443 (353) | 696 (606) | | | | 43,78 (37,98) | 63,30 (60,02) |
| 6300 | (85); 90; (95) | 300 | 170 (130) | 367 (287) | 624 (544) | 62 | 2,5 | | 40,02 (36,34) | 67,26 (64,12) |
| | 100; 110; (120); 125 | | 210 (165) | 447 (357) | 704 (614) | | | | 49,84 (47,24) | 77,08 (73,66) |
| | 125; 130 | | 250 (200) | 527 (427) | 784 (684) | | | | 59,28 (50,28) | 86,52 (77,52) |

Примечание — Ряд 1 является предпочтительным.

Тип 1

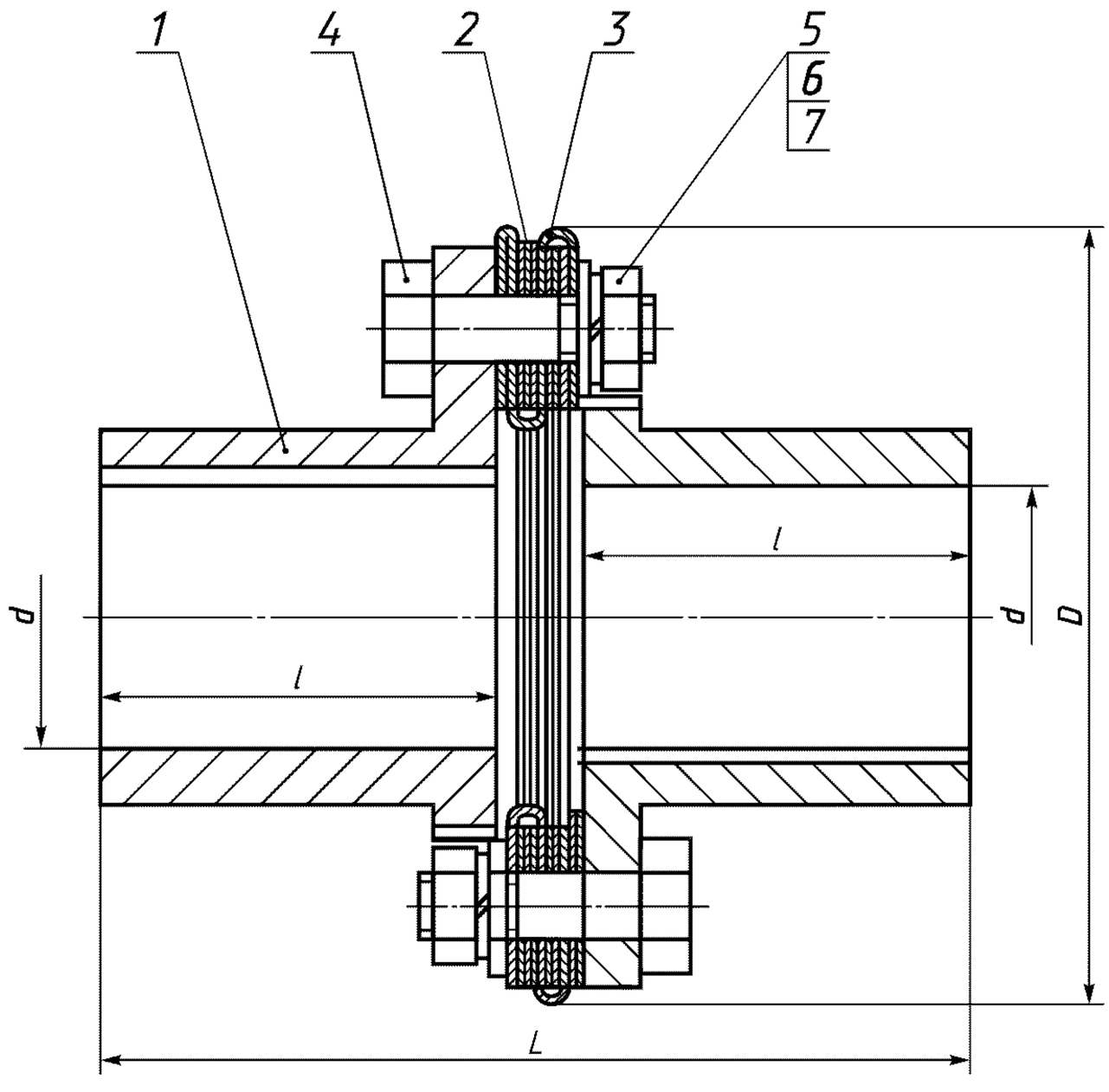


*1* — полумуфта; *2* — диск; *3* — насадка; *4* — болт по ГОСТ 7817; *5* — гайка по ГОСТ 5915; *6* — шайба по ГОСТ 11371; *7* — шайба по ГОСТ 6402

Рисунок 1

Тип 2

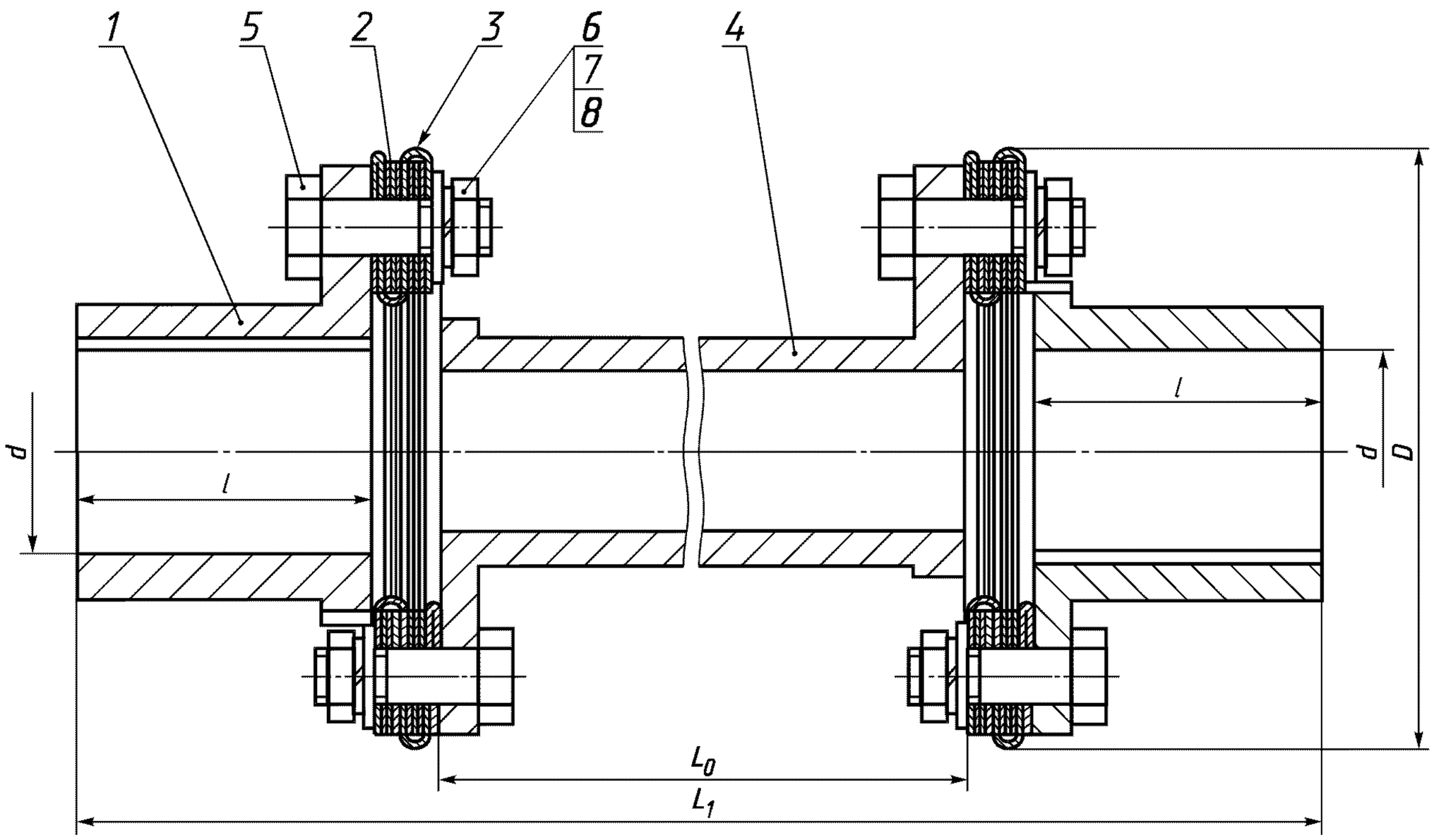


*1* — полумуфта; *2* — диск; *3* — насадка; *4* — втулка промежуточная; *5* — болт по ГОСТ 7817; *6* — гайка по ГОСТ 5915; *7* — шайба по ГОСТ 11371; *8* — шайба по ГОСТ 6402

Рисунок 2

Тип 3

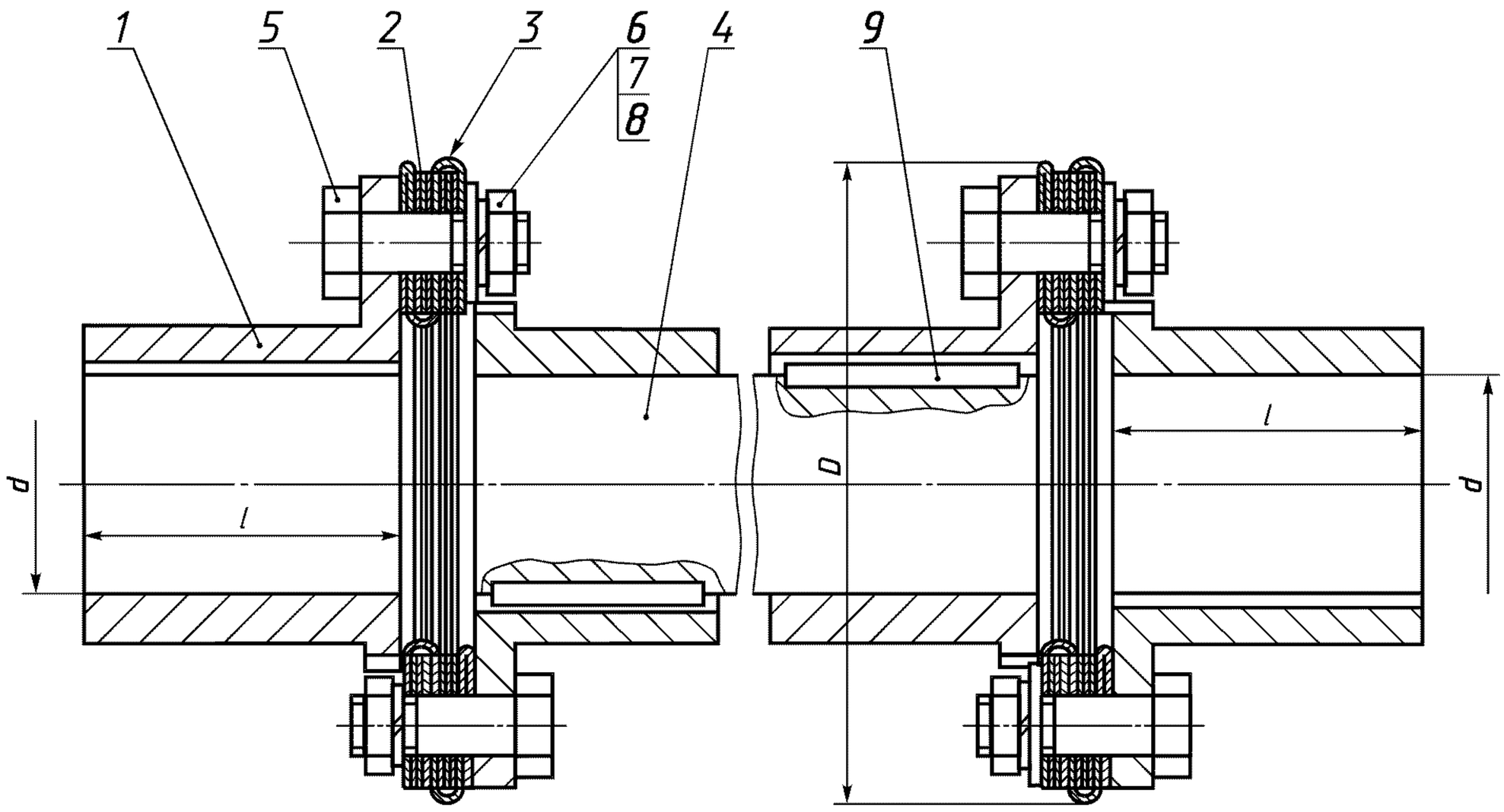


*1* — полумуфта; *2* — диск; *3* — насадка; *4* — вал промежуточный; *5* — болт по ГОСТ 7817; *6* — гайка по ГОСТ 5915; *7* — шайба по ГОСТ 11371; *8* — шайба по ГОСТ 6402; *9* — шпонка по ГОСТ 23360

Рисунок 3

ПРИЛОЖЕНИЕ А
(рекомендуемое)

## Конструкция и размеры деталей муфт

**А.1 Конструкция и размеры полумуфт**

А.1.1 Конструкция и размеры полумуфт указаны:
- для $M_{кр}$ от 40 до 100 Н·м — на рисунке А.1 и в таблице А.1;
- для $M_{кр}$ от 160 до 6300 Н·м — на рисунке А.2 и в таблице А.2;
- значения $l$— в таблице 1.

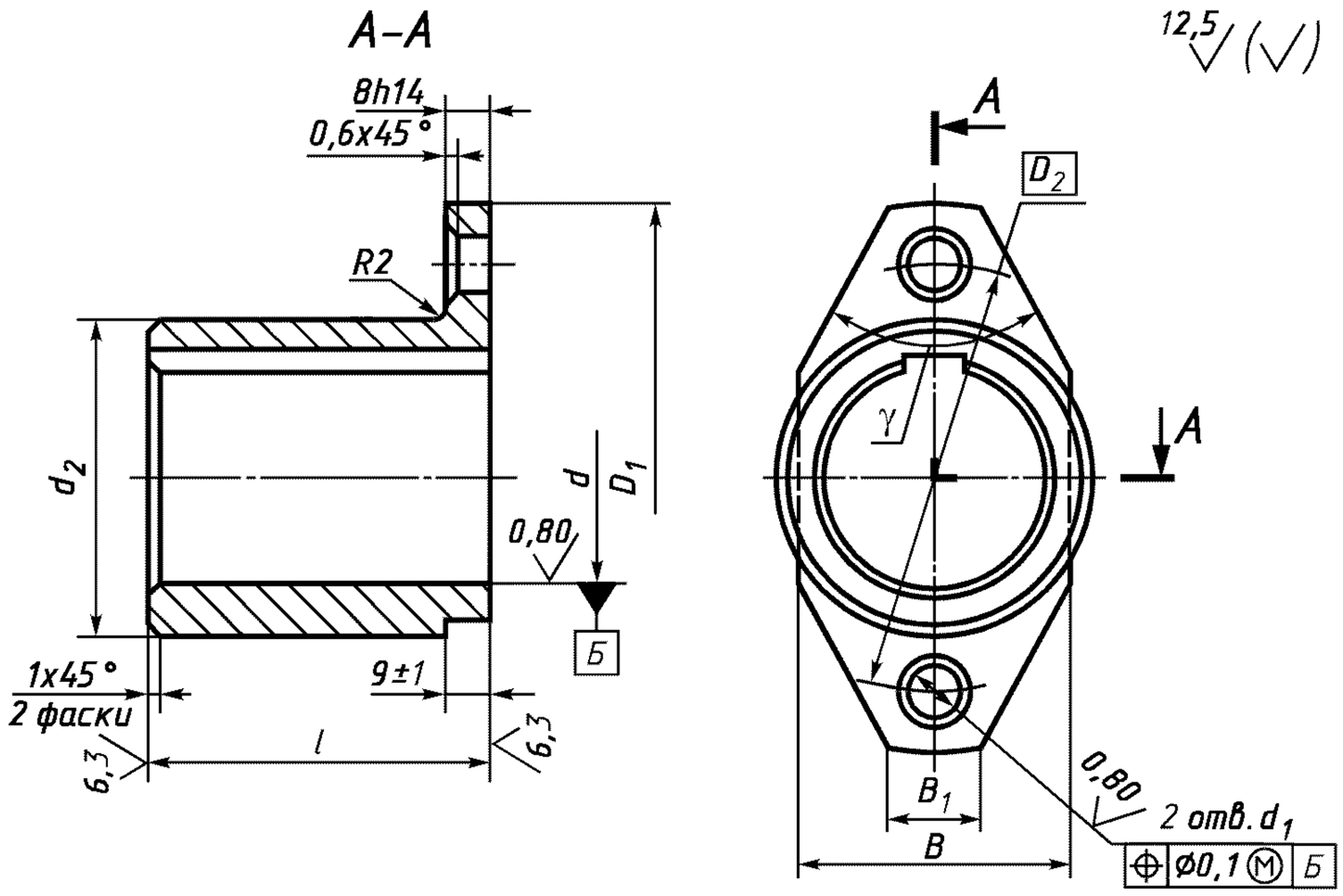


Рисунок А.1 — Полумуфта

Таблица А.1

Размеры в миллиметрах

| $M_{кр}$, Н·м | $D_1$ h14 | $D_2$ | $d$ | $d_1$ | $d_2$ H14 | $B$ h14 | $B_1$ | γ ±1° | Масса, кг, не более |
|---|---|---|---|---|---|---|---|---|---|
| | | | H7 | | | | | | |
| 40 | 72 | 55 | 11; 12<br>14;16<br>18; 19; 20<br>22; 24 | 9 | 18<br>22<br>28<br>36 | 34 | 15 | 45° | 0,12<br>0,15<br>0,19<br>0,30 |
| 63 | 82 | 65 | 18; 19<br>20; 22; 24; 25<br>28 | | 18<br>22<br>28 | 44 | 16 | | 0,37<br>0,44<br>0,54 |
| 100 | 92 | 75 | 20; 22<br>24; 25<br>28<br>30; 32<br>35; 36 | 11 | 32<br>36<br>42<br>46<br>54 | 44 | 16 | 60° | 0,46<br>0,51<br>0,60<br>0,82<br>1,01 |

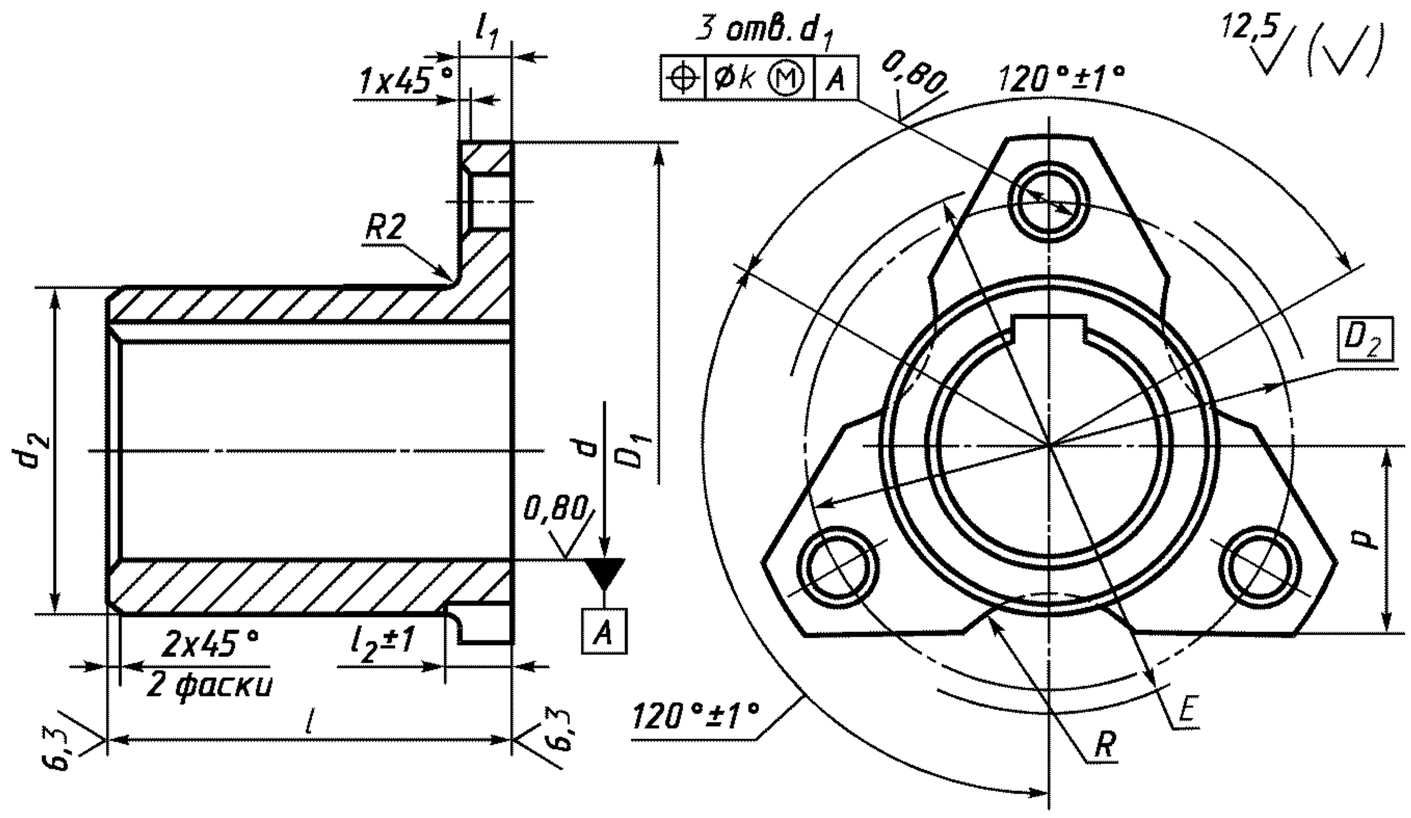


Рисунок А.2 — Полумуфта

Таблица А.2

Размеры в миллиметрах

| $M_{кр}$, Н·м | $D_1$ h14 | $D_2$ | $d$ H7 | $d_1$ | $d_2$ h14 | $E$ ± $\frac{t_2}{2}$ | $R$ ± $\frac{t_2}{2}$ | $k$ | $l_1$ h14 | $l_2$ | $P$ ± $\frac{t_2}{2}$ | Масса, кг, не более |
|---|---|---|---|---|---|---|---|---|---|---|---|---|
| 160 | 105 | 85 | 24<br>26; 28<br>30; 32<br>35; 36<br>38 | 11 | 36<br>42<br>48<br>54<br>58 | 100 | 20 | 0,10 | 10 | 10 | 35 | 0,53<br>0,69<br>0,79<br>0,99<br>1,12 |
| 250 | 120 | 95 | 28<br>30; 32<br>35; 36<br>38; 40<br>42; 45 | 13 | 42<br>48<br>54<br>58<br>65 | 97 | 16 | | 11 | 11 | 38 | 0,87<br>0,97<br>1,24<br>1,75<br>1,92 |
| 400 | 134 | 108 | 32<br>35; 36<br>38; 40<br>42; 45<br>48; 50; 52 | | 48<br>54<br>58<br>65<br>75 | 108 | | | | | 44 | 1,11<br>1,28<br>1,62<br>2,03<br>2,53 |
| 630 | 150 | 120 | 38; 40<br>42; 45<br>48; 50; 52<br>55; 56<br>60; 63 | 17 | 58<br>65<br>75<br>82<br>92 | 120 | 20 | | 14 | 16 | 50 | 1,56<br>2,13<br>3,21<br>3,07<br>4,67 |
| 1000 | 165 | 135 | 45<br>48; 50; 52<br>55; 56<br>60; 63; 65<br>70; 71 | | 65<br>75<br>82<br>92<br>95<br>105 | | | 0,12 | | | | 1,95<br>2,71<br>2,93<br>4,58<br>4,55<br>5,72 |
| 1600 | 185 | 150 | 52<br>55; 56<br>60; 63<br>65; 70;<br>71; 75<br>80; 85 | | 75<br>82<br>92<br>95<br>105<br>120 | 150 | 25 | | 15 | 20 | 60 | 2,52<br>3,05<br>4,70<br>4,64<br>5,74<br>8,88 |
| 2500 | | | 60<br>63; 65<br>70; 71<br>75<br>80<br>85<br>90; 95 | | 90<br>95<br>105<br>110<br>120<br>125<br>135 | 172 | | | | 18 | 65 | 4,62<br>5,08<br>5,98<br>5,34<br>9,00<br>9,41<br>11,93 |

*Окончание таблицы А.2*

Размеры в миллиметрах

| $M_{кр}$, Н·м | $D_1$ h14 | $D_2$ | $d$ H7 | $d_1$ | $d_2$ h14 | $E$ $\pm\frac{t_2}{2}$ | $R$ $\pm\frac{t_2}{2}$ | k | $l_1$ h14 | $l_2$ | $P$ $\pm\frac{t_2}{2}$ | Масса, кг, не более |
|---|---|---|---|---|---|---|---|---|---|---|---|---|
| 4000 | 240 | 188 | 70; 71<br>75<br>80<br>85<br>90; 95<br>100; 110 | 25 | 105<br>110<br>120<br>125<br>135<br>148 | 196 | 30 | 0,12 | 20 | 24 | 90 | 6,18<br>6,48<br>9,22<br>9,64<br>11,41<br>18,69 |
| 6300 | 290 | 230 | 85; 90<br>95; 100<br>110; 120<br>125<br>130 | 32 | 135<br>150<br>165<br>175<br>180 | 235 | 35 | | 22 | 28 | | 13,14<br>16,53<br>18,32<br>19,62<br>24,34 |

А.1.2 Полумуфты должны изготавливаться следующих исполнений:

1 — для длинных концов валов по ГОСТ 12080;

2 — для коротких концов валов по ГОСТ 12080.

Допускаются соединения полумуфт других видов с валами.

А.1.3 Материал — сталь 45 по ГОСТ 1050. Допускается изготовлять полумуфты из других материалов с механическими свойствами не хуже чем у стали 45.

А.1.4 Размеры шпоночных пазов и предельные отклонения — по ГОСТ 10748 и ГОСТ 23360.

А.1.5 Допуск симметричности шпоночного паза относительно оси полумуфты — в пределах двух полей допусков на ширину шпоночного паза.

А.1.6 Допуск параллельности плоскости симметрии шпоночного паза относительно оси полумуфты — в пределах половины поля допуска на ширину шпоночного паза.

А.1.7 Покрытия полумуфт в зависимости от условий хранения и эксплуатации муфт — в соответствии с ГОСТ 9.301, ГОСТ 9.303 и ГОСТ 9.306.

А.1.8 Допускается сочетание полумуфт в разных исполнениях с различными диаметрами посадочных отверстий в пределах одного номинального крутящего момента.

По заказу потребителя допускается уменьшать посадочное отверстие в одной из полумуфт до значения, установленного в таблицах А.1 и А.2 для других номинальных крутящих моментов.

**А.2 Конструкция и размеры диска**

А.2.1 Конструкция и размеры диска указаны на рисунке А.3 и в таблице А.3.

А.2.2 Материал диска — пружинная сталь по ГОСТ 2283 или коррозионно-стойкая сталь по ГОСТ 4985.

Допускается изготовлять диск из других сталей с механическими свойствами не хуже чем у стали по ГОСТ 2283 или ГОСТ 4986.

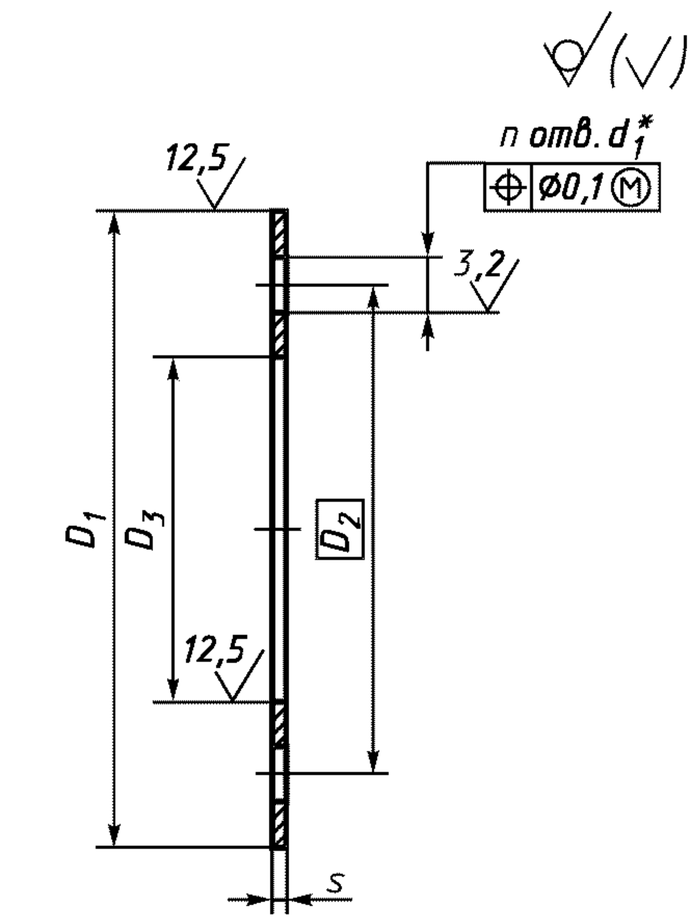


* Обработать в комплекте.

Рисунок А.3 — Диск

Таблица А.3

Размеры в миллиметрах

| $M_{кр}$, Н·м | $D_1$ h14 | $D_2$ | $D_3$ H14 | $d_1$ | $n$ | $s$ | Масса, кг, не более | Комплект, шт. |
|---|---|---|---|---|---|---|---|---|
| 40 | 75 | 55 | 35 | 9,5 | 4 | 0,30 | 0,007 | 16 |
| 63 | 85 | 65 | 45 | | | | 0,009 | |
| 100 | 95 | 72 | 49 | 11,5 | | | 0,012 | |
| 160 | 110 | 85 | 60 | | 6 | | 0,016 | 20 |
| 250 | 125 | 95 | 65 | 13,5 | | | 0,020 | |
| 400 | 140 | 108 | 76 | | | | 0,028 | |
| 630 | 155 | 120 | 85 | 17,5 | | 0,35 | 0,030 | |
| 1000 | 170 | 135 | 100 | | | | 0,035 | 22 |
| 1600 | 190 | 150 | 110 | | | 0,40 | 0,080 | |
| 2500 | 220 | 167,5 | | 21,5 | | 0,45 | 0,090 | |
| 4000 | 250 | 188 | 126 | 25,5 | | 0,50 | 0,110 | 26 |
| 6300 | 295 | 230 | 165 | 32,5 | | | 0,163 | 30 |

**А.3 Конструкция и размеры насадки**

А.3.1 Конструкция и размеры насадки указаны на рисунке А.4 и в таблице А.4.

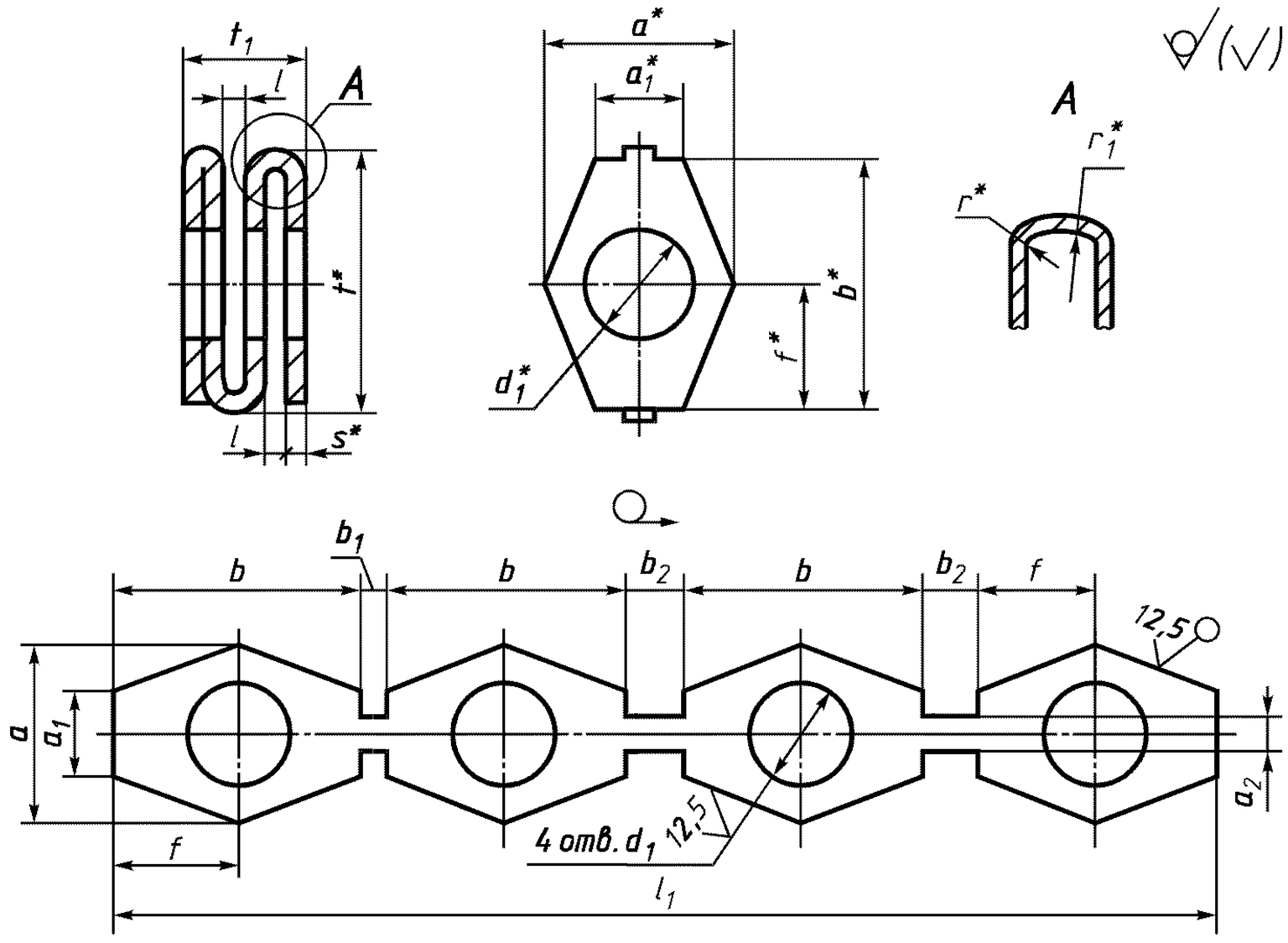


* Размеры для справок.

Допуск соосности отверстий $d_1$ — 0,3 мм

Рисунок А.4 — Насадка

Таблица А.4

Размеры в миллиметрах

| $M_{кр}$, Н·м | $a$ | $a_1$ | $a_2$ | $b$ | $b_1$ | $b_2$ | $d_1$ | $e$ +0,2 | $f$ $\pm\frac{t_2}{2}$ | $l_1$ h14 | $s$ | $t$ h14 | $t_1$ ±0,3 | $r$ | $r_1$ | Масса, кг, не более |
|---|---|---|---|---|---|---|---|---|---|---|---|---|---|---|---|---|
| | h14 | | | | H14 | | | | | | | | | | | |
| 40 | 18 | 10 | 4 | 20 | 2 | 4,0 | 10 | 2,4 | 10,0 | 90 | 1,0 | 25 | 9,0 | 0,5 | 3 | 0,006 |
| 63 | | | | | | | | | | | | | | | | |
| 100 | 22 | | | 23 | | | 12 | | 11,5 | 102 | | 28 | | | | 0,009 |
| 160 | | | | 25 | | 5,0 | | 3,0 | 11,5 | 112 | 1,2 | 31 | 11,0 | | | 0,012 |
| 250 | | | | 30 | | 5,5 | 14 | | 15,0 | 133 | | 37 | | | | 0,017 |
| 400 | 26 | 12 | 5 | 32 | 3 | 6,5 | | 3,5 | | 144 | 1,4 | | 12,6 | | | 0,023 |
| 630 | 30 | 15 | | 35 | 4 | 7,5 | 18 | | 17,5 | 159 | | 40 | | | | 0,026 |
| 1000 | | | 6 | | | 8,0 | | 4,0 | | 160 | | | 13,6 | 1,0 | 4 | 0,027 |
| 1600 | 32 | | | 40 | | | | 4,4 | 20,0 | 180 | | 45 | 14,5 | | | 0,046 |
| 2500 | 40 | 20 | 10 | 55 | | 10 | 22 | 5,0 | 27,5 | 244 | | 62 | 18,0 | 1,5 | 5 | 0,084 |
| 4000 | 45 | | | 62 | | 12 | 26 | 6,5 | 32,0 | 276 | 2,0 | 70 | 21,0 | | | 0,103 |
| 6300 | 55 | 25 | | 65 | 5 | 14 | 33 | 7,5 | 32,5 | 293 | 2,5 | 72 | 25,0 | | 8 | 0,140 |

А.3.2 Материал насадки — прокат из стали Ст3сп по ГОСТ 380.

**А.4 Конструкция и размеры промежуточной втулки**

А.4.1 Конструкция и размеры промежуточной втулки указаны:

- для $M_{кр}$ от 40 до 100 Н·м — на рисунке А.5 и в таблице А.5;
- для $M_{кр}$ от 160 до 6300 Н·м — на рисунке А.6 и в таблице А.6.

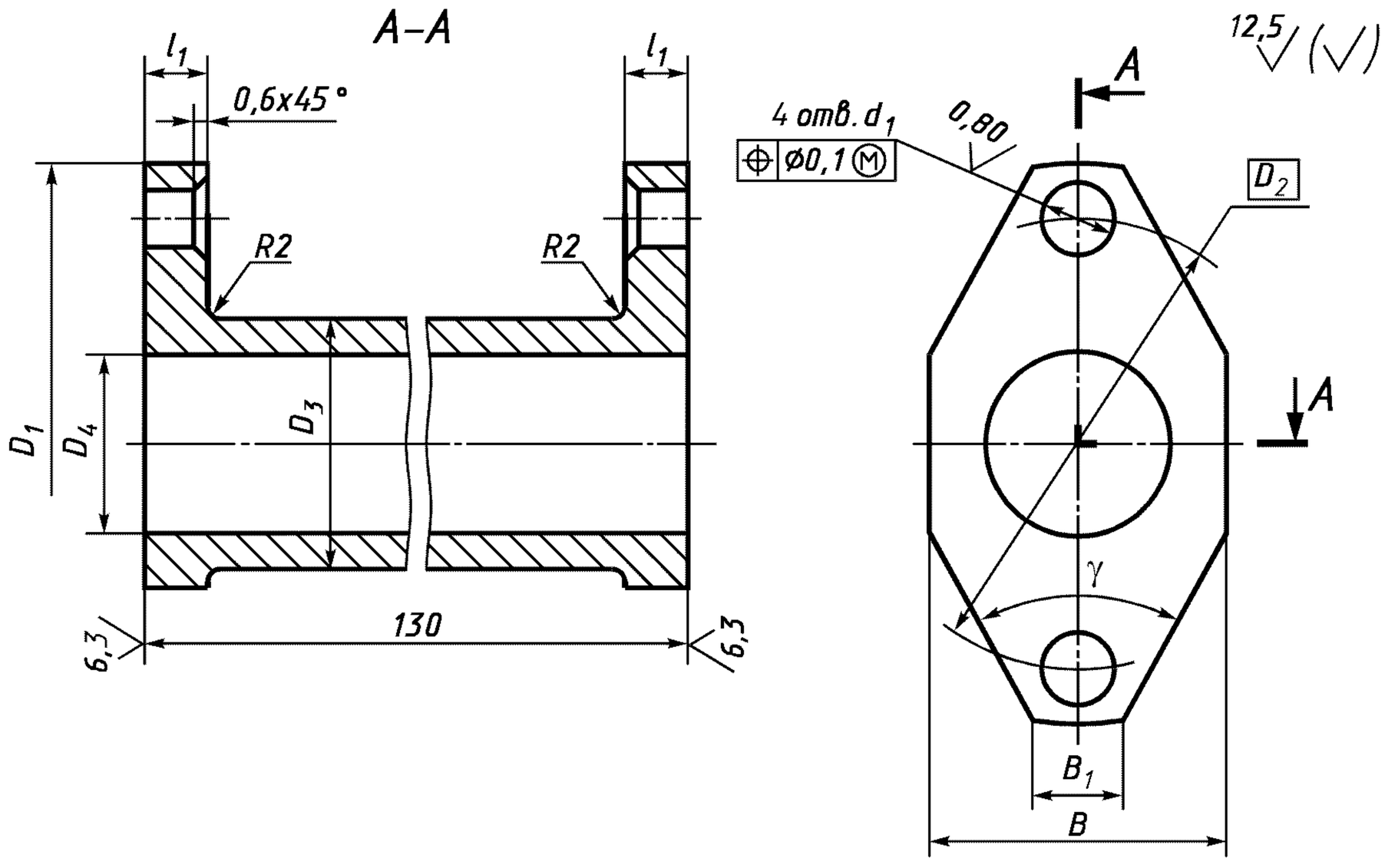


Рисунок А.5 — Втулка промежуточная

Таблица А.5

Размеры в миллиметрах

| $M_{кр}$, Н·м | $D_1$ h14 | $D_2$ | $D_3$ h14 | $D_4$ H14 | $d_1$ H7 | $B$ | $B_1$ | $l_1$ H14 | $\gamma$ ±1° | Масса, кг, не более |
|---|---|---|---|---|---|---|---|---|---|---|
| | | | | | | h14 | | | | |
| 40 | 72 | 55 | 30 | 20 | 9 | 34 | 15 | 8 | 45° | 0,73 |
| 63 | 82 | 65 | 36 | 25 | | 44 | 16 | | | 0,63 |
| 100 | 95 | 72 | 42 | 30 | 11 | 48 | | 9 | 60° | 0,67 |

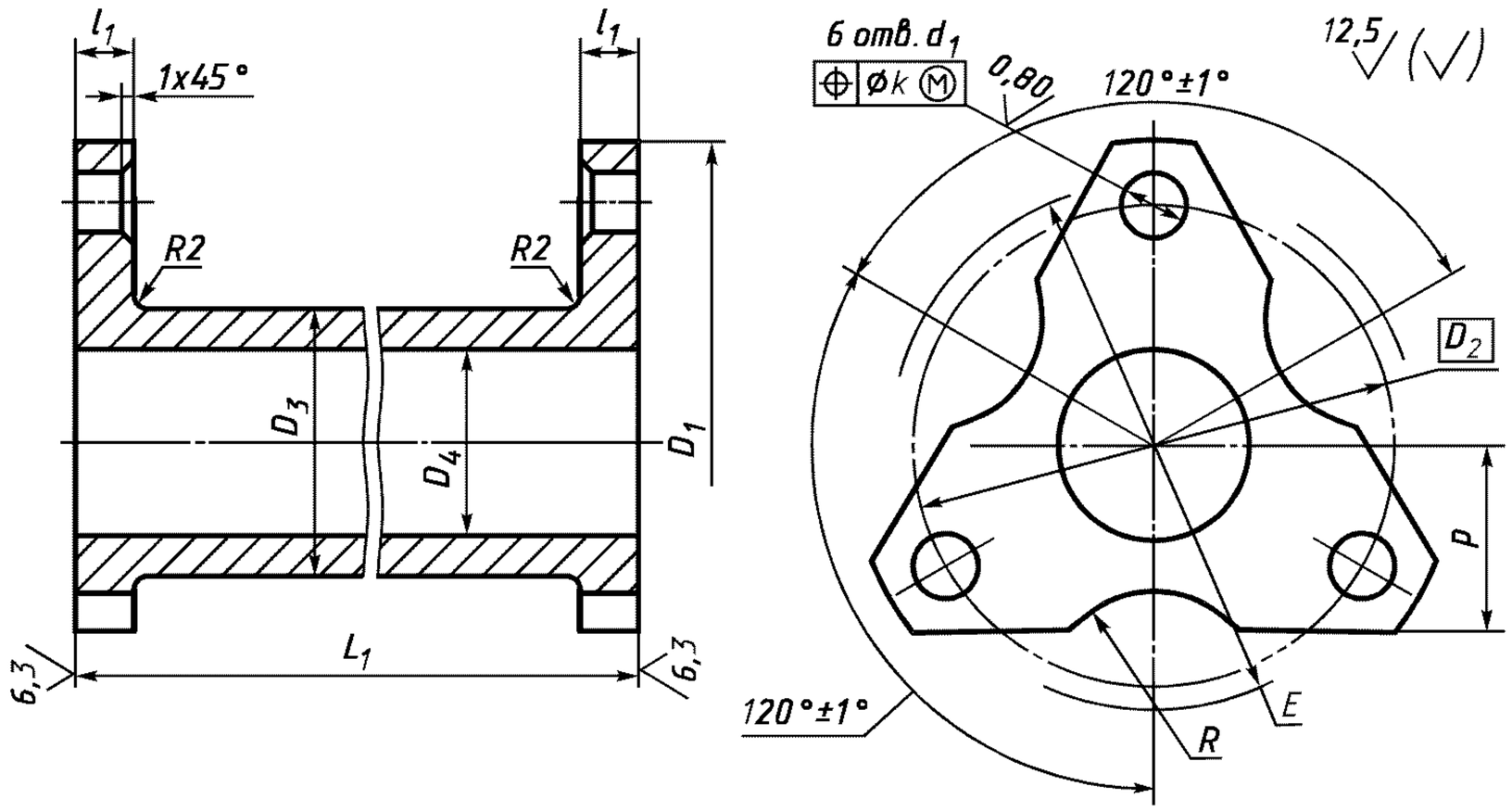


Рисунок А.6 — Втулка промежуточная

Таблица А.6

Размеры в миллиметрах

| $M_{кр}$, Н·м | $D_1$ h14 | $D_2$ | $D_3$ h14 | $D_4$ H14 | $d_1$ H7 | $E$ | R | $L_1$ h14 | $k$ | $l_1$ h14 | $P$ $\pm\frac{t_2}{2}$ | Масса, кг, не более |
|---|---|---|---|---|---|---|---|---|---|---|---|---|
| | | | | | | $\pm\frac{t_2}{2}$ | | | | | | |
| 160 | 105 | 85 | 45 | 35 | 11 | 100 | 20 | 170 | 0,10 | 10 | 35 | 0,77 |
| 250 | 120 | 95 | 50 | 36 | 13 | 97 | 16 | | | 11 | 38 | 1,22 |
| 400 | 134 | 108 | 60 | 45 | | 108 | | | | | 44 | 2,72 |
| 630 | 150 | 120 | 65 | 50 | 17 | 120 | 20 | 230 | 0,12 | 14 | 50 | 3,73 |
| 1000 | 165 | 135 | 78 | 60 | | 135 | | | | | 54 | 4,34 |
| 1600 | 185 | 150 | 95 | 70 | | 150 | 25 | | | 15 | 60 | 6,36 |
| 2500 | 210 | 167,5 | 120 | 90 | 21 | 172 | | | | | 65 | 11,85 |
| 4000 | 240 | 188 | 135 | 100 | 25 | 196 | 30 | | | 20 | 74 | 13,12 |
| 6300 | 290 | 230 | 150 | 110 | 32 | 135 | 35 | | | 22 | 90 | 16,64 |

А.4.2 Материал промежуточной втулки — сталь 45 по ГОСТ 1050.

Допускается изготовлять промежуточную втулку из других материалов с механическими свойствами не хуже чем у стали 45.

А.5 Примеры условных обозначений полумуфты исполнения 1, диаметром посадочного отверстия $d$ = 20 мм, а также диска, насадки и промежуточной втулки для муфты, передающей номинальный крутящий момент $M_{кр}$ = 100 Н·м, климатического исполнения У, категории 3:

*Полумуфта 1-100-20-Е3 ГОСТ 26455—97*

*Диск 100-У3 ГОСТ 26455—97*

*Насадка 100-У3 ГОСТ 26455—97*

*Промежуточная втулка 100-У3 ГОСТ 26455—97*

УДК 621.825.7:006.354 МКС 21.120.20 Г15 ОКП 41 7110

Ключевые слова: муфты дисковые полужесткие, параметры, конструкция, размеры

Редактор *В.П. Огурцов*
Технический редактор *О.Н. Власова*
Корректор *Р.А. Ментова*
Компьютерная верстка *Л.А. Круговой*

Изд. лиц. № 02354 от 14.07.2000. Сдано в набор 08.08.2001. Подписано в печать 21.09.2001. Усл. печ. л. 1,86.
Уч.-изд. л. 1,40. Тираж 563 экз. С 2054. Зак. 869.

ИПК Издательство стандартов, 107076, Москва, Колодезный пер., 14.
http://www.standards.ru e-mail: info@standards.ru
Набрано в Издательстве на ПЭВМ
Филиал ИПК Издательство стандартов — тип. “Московский печатник”, 103062, Москва, Лялин пер., 6.
Плр № 080102